女子ダブルス初級者

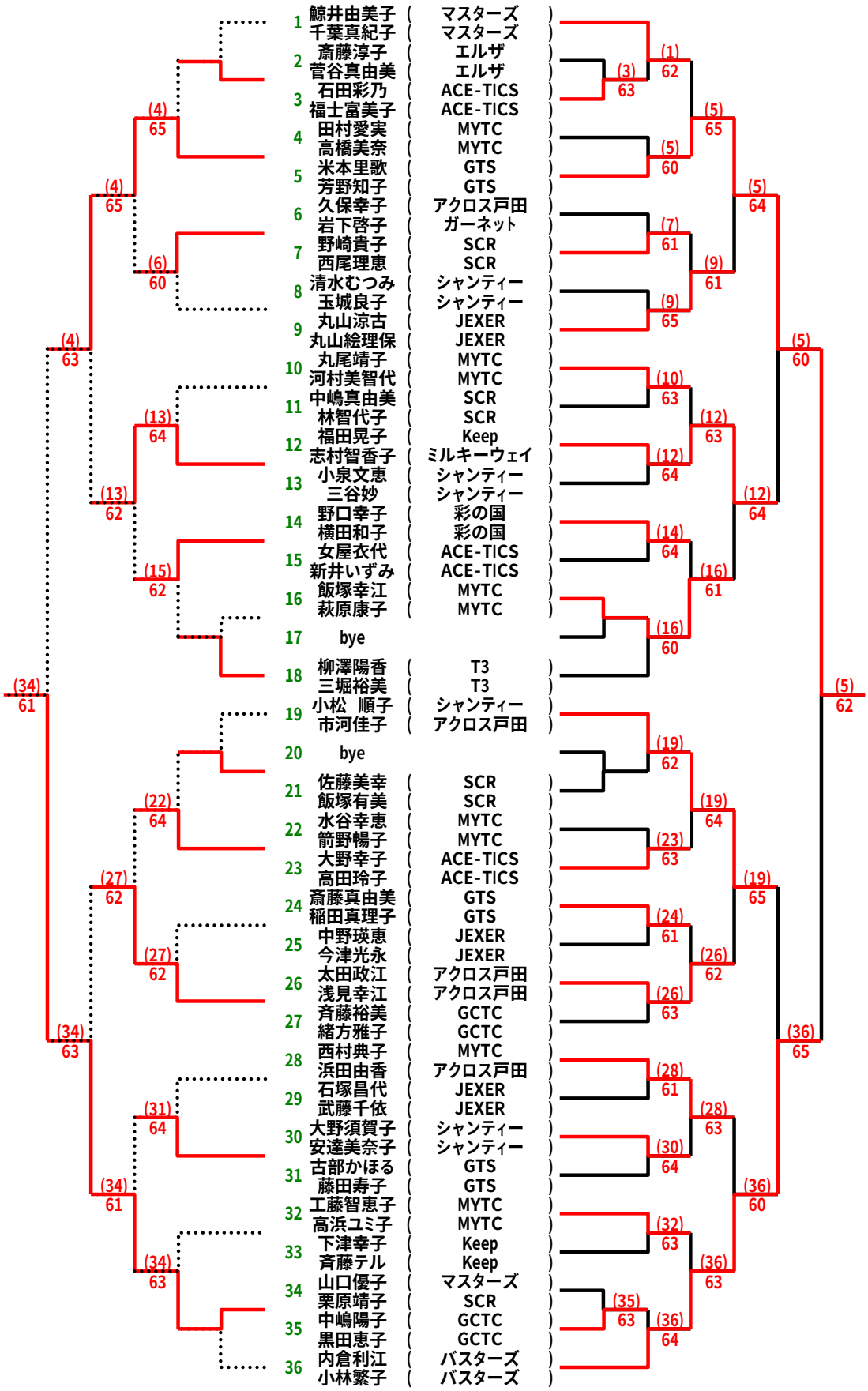
1 鯨井由美子 (マスターズ)
千葉真紀子 (マスターズ)
2 斎藤淳子 (エルザ)
菅谷真由美 (エルザ)
3 石田彩乃 (ACE-TICS)
福士富美子 (ACE-TICS)
4 田村愛実 (MYTC)
高橋美奈 (MYTC)
5 米本里歌 (GTS)
芳野知子 (GTS)
6 久保幸子 (アクロス戸田)
岩下啓子 (ガーネット)
7 野崎貴子 (SCR)
西尾理恵 (SCR)
8 清水むつみ (シャンティー)
玉城良子 (シャンティー)
9 丸山涼古 (JEXER)
丸山絵理保 (JEXER)
10 丸尾靖子 (MYTC)
河村美智代 (MYTC)
11 中嶋真由美 (SCR)
林智代子 (SCR)
12 福田晃子 (Keep)
志村智香子 (ミルキーウェイ)
13 小泉文恵 (シャンティー)
三谷妙 (シャンティー)
14 野口幸子 (彩の国)
横田和子 (彩の国)
15 女屋衣代 (ACE-TICS)
新井いずみ (ACE-TICS)
16 飯塚幸江 (MYTC)
萩原康子 (MYTC)
17 bye
18 柳澤陽香 (T3)
三堀裕美 (T3)
19 小松 順子 (シャンティー)
市河佳子 (アクロス戸田)
20 bye
21 佐藤美幸 (SCR)
飯塚有美 (SCR)
22 水谷幸恵 (MYTC)
箭野暢子 (MYTC)
23 大野幸子 (ACE-TICS)
高田玲子 (ACE-TICS)
24 斎藤真由美 (GTS)
稲田真理子 (GTS)
25 中野瑛恵 (JEXER)
今津光永 (JEXER)
26 太田政江 (アクロス戸田)
浅見幸江 (アクロス戸田)
27 斉藤裕美 (GCTC)
緒方雅子 (GCTC)
28 西村典子 (MYTC)
浜田由香 (アクロス戸田)
29 石塚昌代 (JEXER)
武藤千依 (JEXER)
30 大野須賀子 (シャンティー)
安達美奈子 (シャンティー)
31 古部かほる (GTS)
藤田寿子 (GTS)
32 工藤智恵子 (MYTC)
高浜ユミ子 (MYTC)
33 下津幸子 (Keep)
斉藤テル (Keep)
34 山口優子 (マスターズ)
栗原靖子 (SCR)
35 中嶋陽子 (GCTC)
黒田恵子 (GCTC)
36 内倉利江 (バスターズ)
小林繁子 (バスターズ)
(1) 62
(3) 63
(5) 65
(5) 60
(7) 61
(9) 61
(9) 65
(10) 63
(12) 63
(12) 64
(14) 64
(16) 61
(16) 60
(19) 62
(19) 64
(23) 63
(24) 61
(26) 62
(26) 63
(28) 61
(28) 63
(30) 64
(32) 63
(36) 63
(35) 63
(36) 64
(4) 65
(6) 60
(13) 64
(15) 62
(22) 64
(27) 62
(31) 64
(34) 63
(4) 65
(13) 62
(27) 62
(34) 61
(4) 63
(34) 63
(34) 61
(5) 64
(9) 61
(12) 64
(16) 61
(19) 65
(26) 62
(28) 63
(36) 60
(5) 60
(36) 65
(5) 62