女子シングルス予選

1	1914	中川知亜樹	SCR
2		BYE	
3	685	大山文代	AQUABELLE
4	1468	水村清美	MYTC
5	345	木村由紀子	アルファ
6	0	百瀬美海	TTA jr
7	730	新出順子	チーム芝
8	1654	堀池清野	ほっとショット
9	1893	泉美穂	アリエス
10	1743	金子公恵	ACE-TICS
11	1410	原田和恵	ミルキィーウェイ
12	645	榎本幸子	AQUABELLE
13	1469	林美鈴	MYTC
14	1811	平野亜希江	アクロス戸田
15	383	雨宮江利子	トロッパ
16	2033	小沢順子	JEXER

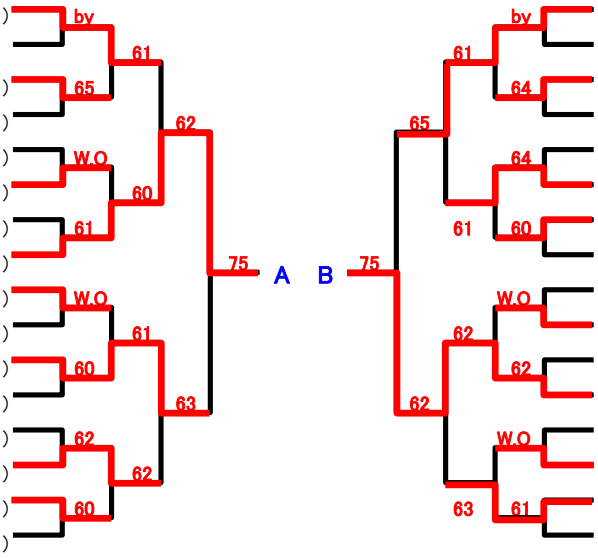

1	1927	崎地優子	SCR
2		BYE	
3	600	塚田昌子	ほっとショット
4	1464	二村文子	MYTC
5	646	榎本裕子	AQUABELLE
6	631	沓沢　律子	キャンプラーズ
7	379	角田充子	トロッパ
8	1385	堀田悦子	PAPI
9	395	悳けい子	BBC
10	1365	仙波元美	T3
11	1066	芳野知子	G.T.S
12	1869	鈴木　信子	ラリスマ
13	1896	奥田光	AQUABELLE
14	1782	小池正江	アクロス戸田
15	2012	田村美幸	トロッパ
16	1757	鈴木葉子	マスターズ

1	1009	塩野入美菜	SCR
2		BYE	
3	43	高橋光代	コスモス
4	1502	高浜ユミ子	MYTC
5	667	土田尚子	AQUABELLE
6	910	野村敦子	バスターズ
7	373	松岡みどり	トロッパ
8	1756	金子紀子	マスターズ
9	1560	上農美枝子	スパーク
10	585	永瀬洋美	ほっとショット
11	750	竹内里奈	アリエス
12	1870	対馬　雅	ラリスマ
13	1892	大西彩	AQUABELLE
14	1814	平田閑	アクロス戸田
15	2011	遅沢麻奈美	トロッパ
16	1122	斉藤裕美	G.C.T.C

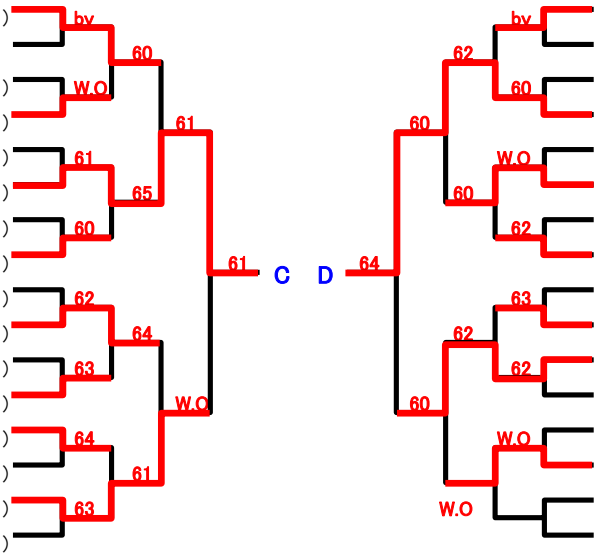

1	972	飯塚有美	SCR
2		BYE	
3	865	森田智子	MYTC
4	679	細谷聖子	AQUABELLE
5	2028	松井久美子	アリエス
6	694	黒川　夏美	キャンプラーズ
7	368	百瀬和子	トロッパ
8	1883	岩谷眸未	Tアタック
9	1649	内部悦子	BBC
10	1888	榎戸久美子	PC
11	1065	米本里歌	G.T.S
12	1467	萩原康子	MYTC
13	676	中島佳代子	AQUABELLE
14	1287	清水むつみ	アクロス戸田
15	369	百瀬渉	トロッパ
16	1755	浅倉康代	マスターズ