男子シングルス予選

1	1790	室橋健司	アクロス戸田
2		BYE	
3	308	渡邊和明	ウイングス
4	1631	伊川邦雄	アルファ
5	1259	山田勝信	マスターズ
6	83	稲垣昌宏	サンフェローズ
7	124	大槻真也	クラリオン
8	651	持田英樹	AQUABELLE
9	1633	生井裕太	トロッパ
10	1254	芹澤　俊行	マスターズ
11	249	中野徹	メリー
12	1149	仲村正成	クレッシェンド
13	782	神名寛	T.フレンズ
14	1769	合谷木佳之	T3
15	698	土田透	AQUABELLE
16	825	国沢誠一	JEXER

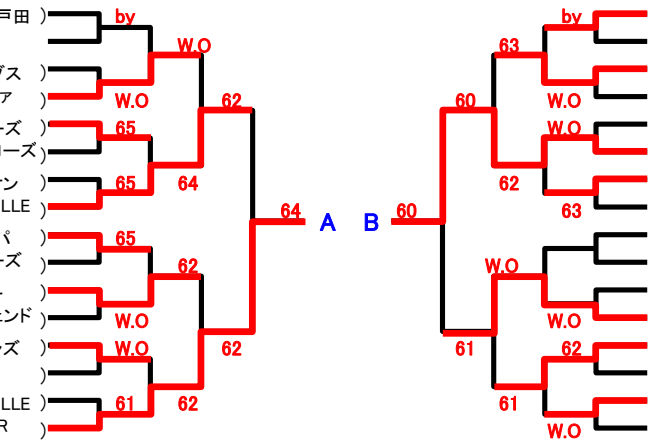

1	1441	野川載蔵	アクロス戸田
2		BYE	
3	899	鈴木宏司	JEXER
4	1134	加藤年幸	チアーズ
5	1340	枝久保宏章	喜楽会
6	987	伊藤秀樹	SCR
7	1060	和田匡史	G.T.S
8	684	大山昌孝	AQUABELLE
9	1622	池田知広	富士
10	1885	大塚誠也	PC
11	838	宇山光生	JEXER
12	1482	山口　高広	ラリスマ
13	1842	穴沢幸夫	ミルキィーウェィ
14	1350	仙波博崇	T3
15	697	清水哲雄	AQUABELLE
16	370	岡本英喜	トロッパ

1	1443	河井義則	アクロス戸田
2		BYE	
3	386	川森康宏	トロッパ
4	717	鈴木慧史	チーム芝
5	1742	山道伸次	ACE-TICS
6	1624	町田修一	T.C.T.C
7	1043	松井潤	G.T.S
8	641	酒井正人	AQUABELLE
9	1879	図斉幸男	富士
10	517	金城和永	PC
11	2030	高賀茂洋史	JEXER
12	532	永田憲二	クラブMet's
13	1471	中野貴司	MYTC
14	2001	井口卓	田辺
15	642	小田清治	AQUABELLE
16	430	菊池正美	ジョンノビ

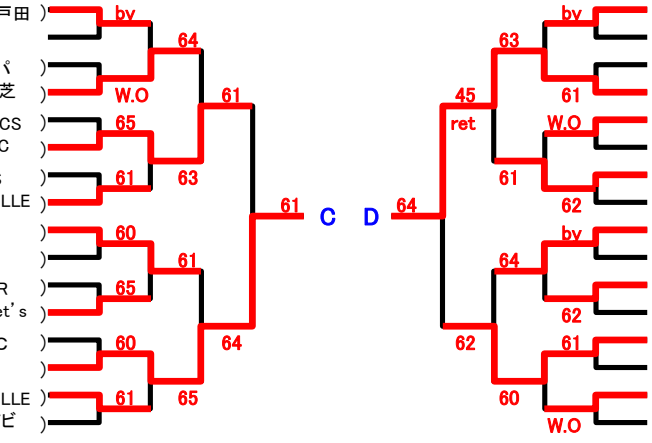

1	1431	西山昌	アクロス戸田
2	1254	芹澤　俊行	マスターズ
3	873	土本賢	JEXER
4	710	小田新吾	チーム芝
5	1170	田生浩一	ACE-TICS
6	222	後藤英明	T.C.T.C
7	1504	大口勝司	G.T.S
8	1643	岡崎　栄	PC
9	1614	大森昇	バーニー
10		BYE	
11	853	小松信弘	JEXER
12	525	荻野目正裕	クラブMet's
13	1474	田村泰樹	MYTC
14	1697	藤原康延	バスターズ
15	648	山下雅司	AQUABELLE
16	1951	関田和弘	スマッシュ

1	1518	中井純	アクロス戸田
2		BYE	
3	1916	田原親友	JEXER
4	1888	山野真一	BBC
5	1169	竹嶌洋之	ACE-TICS
6	927	奥田淳一	バスターズ
7	2042	鈴木康之	G.T.S
8	511	高舘明弘	PC
9	150	秋元宏之	バーニー
10		BYE	
11	1918	多比良育生	JEXER
12	536	吉口秀和	クラブMet's
13	1826	高橋英二	MYTC
14	936	昇和宏	バスターズ
15	68	田口雄一	モイス
16	464	篠原聡志	サンルーフ

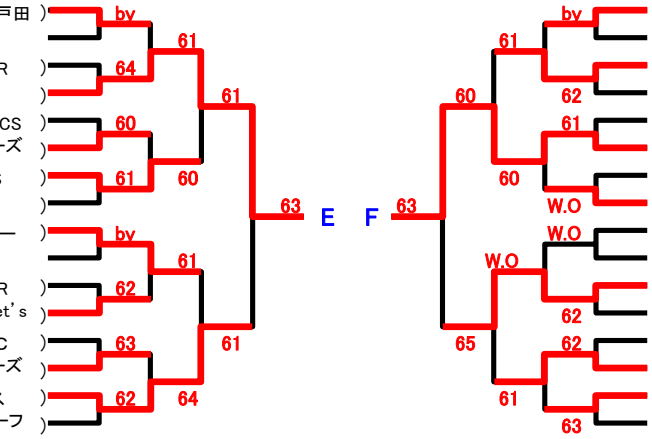

1	1438	梅田周二	アクロス戸田
2		BYE	
3	290	上田実寛	ウイングス
4	635	三浦　愛博	キャンブラーズ
5	1008	渡辺 和也	マスターズ
6	1718	西尾泰	SCR
7	689	八木橋義則	AQUABELLE
8	372	松岡信弘	トロッパ
9	1566	石田真明	スパーク
10	602	内田栄一	ピーターパン
11	1688	武藤寿行	JEXER
12	175	中田信	PAL
13	785	多田　直人	T.フレンズ
14	1908	長谷川聡	T3
15	688	宮本秀雄	AQUABELLE
16	387	三船敏	トロッパ
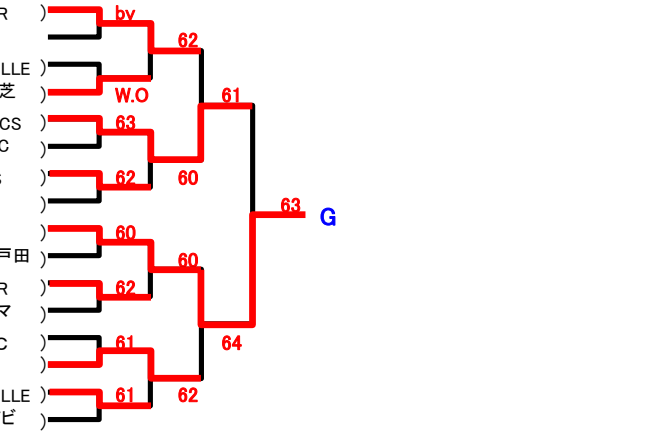
1	1693	乾義忠	JEXER
2		BYE	
3	2020	別役壱与	AQUABELLE
4	1676	秋山寿彦	チーム芝
5	1172	平良修	ACE-TICS
6	1625	山中紀夫	T.C.T.C
7	1053	大久保秀一	G.T.S
8	516	榎戸隆一	PC
9	198	宮村和男	富士
10	1446	河合裕哉	アクロス戸田
11	841	大野勝矢	JEXER
12	1862	東郷　斉章	ラリスマ
13	2051	加藤克弘	MYTC
14	2	小田晃司	田辺
15	1898	橋本匡	AQUABELLE
16	1643	本多重雄	ジョンノビ