女子シングルス予選

1	1311	岡幸恵	Sieg
2		bye	
3	694	黒川　夏美	キャンプラーズ
4	367	生井恵子	トロッパ
5	1870	対馬　雅	ラリスマ
6	1468	水村清美	MYTC
7	676	中島佳代子	AQUABELLE
8	910	野村敦子	バスターズ
9	1755	浅倉康代	マスターズ
10	646	榎本裕子	AQUABELLE
11	1710	三島美沙	SCR
12	1938	山崎径子	アクロス戸田
13	1066	芳野知子	G.T.S
14	20	蛭間結花	田辺
15	1467	萩原康子	MYTC
16	829	今津光永	JEXER

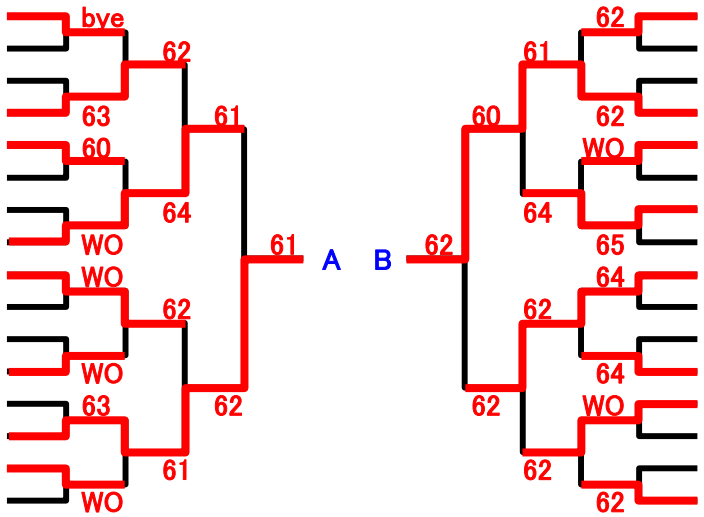

1	1560	上農美枝子	スパーク
2	369	百瀬渉	トロッパ
3	865	森田智子	MYTC
4	1913	岡本佳純	アクロス戸田
5	1483	栗原　陽子	ラリスマ
6	645	榎本幸子	AQUABELLE
7	1365	仙波元美	T3
8	395	悳けい子	BBC
9	1122	斉藤裕美	G.C.T.C
10	750	竹内里奈	アリエス
11	1009	塩野入美菜	SCR
12	1814	平田閑	アクロス戸田
13	1892	大西彩	AQUABELLE
14	1743	金子公恵	ACE-TICS
15	380	出町リカ	トロッパ
16	880	永瀬真紀子	JEXER

1	1542	河合朋子	ミルキィーウェイ
2	631	沓沢　律子	キャンプラーズ
3	368	百瀬和子	トロッパ
4	1811	平野亜希江	アクロス戸田
5	1869	鈴木　信子	ラリスマ
6	1759	小松　順子	シャンティー
7	1896	奥田光	AQUABELLE
8	840	小林みどり	JEXER
9	1410	原田和恵	ミルキィーウェイ
10	1385	堀田悦子	PAPI
11	383	雨宮江利子	トロッパ
12	1803	小佐妻孝子	アクロス戸田
13	1366	笹川春美	T3
14	972	飯塚有美	SCR
15	685	大山文代	AQUABELLE
16	1469	林美鈴	MYTC

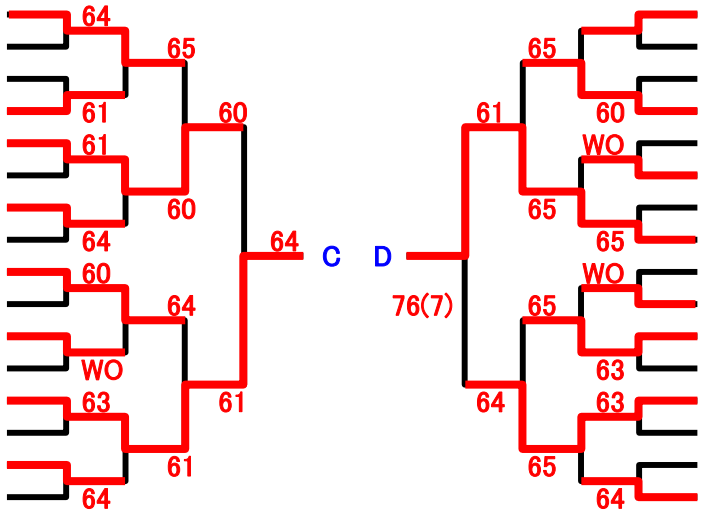

1	730	新出順子	チーム芝
2		bye	
3	379	角田充子	トロッパ
4	1461	小暮香代子	アクロス戸田
5	1859	清水　美里	ラリスマ
6	600	塚田昌子	ほっとショット
7	667	土田尚子	AQUABELLE
8	937	昇葉子	バスターズ
9	1757	鈴木葉子	マスターズ
10	1502	高浜ユミ子	MYTC
11	1927	崎地優子	SCR
12	1937	鈴木貴子	アクロス戸田
13	1065	米本里歌	G.T.S
14	852	池ケ谷麻理子	JEXER
15	1888	榎戸久美子	PC
16	679	細谷聖子	AQUABELLE