H21MIX

混合ダブルス　Bクラス（道満）

1	岸田伸介	TST	
	佐藤 泉	TST	
2		BYE	
3	佐藤正明	マスターズ	
	六本木裕美	マスターズ	
4	大野博昭	ブルースカイ	
	大野由紀子	ブルースカイ	
5	宮川晃志	フライデーナイツ	
	芳賀幸子	フライデーナイツ	
6	国仲　聡	T. フレンズ	
	国仲喜美子	T. フレンズ	
7	和田正敬	ジェクサー	
	高原佳子	ジェクサー	
8	米倉知実	サンフェローズ	
	松本絵里子	サンフェローズ	
9	浜野博己	富士	
	浜野君子	富士	
10	和田規男	マスターズ	
	岩下啓子	マスターズ	
11	桑山明人	クラリオン	
	十朱由美	トロッパ	
12	岡本英喜	G. T. S	
	田村芳子	G. T. S	
13	西村重郎	M. Y. T. C	
	関野美幸	M. Y. T. C	
14	大須賀 伸一	TST	
	湊本かおり	TST	
15	佐土原敏博	アクロス	
	佐土原裕子	アクロス	
16	佐藤信幸	SCR	
	佐藤美穂代	SCR	

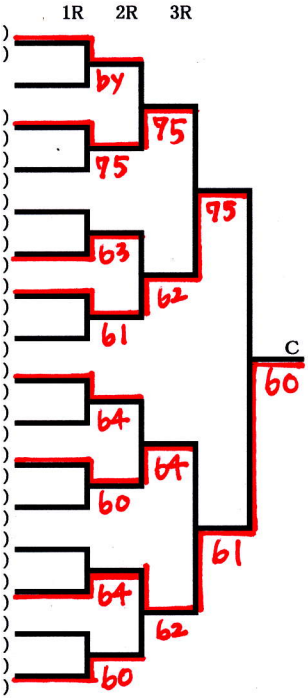

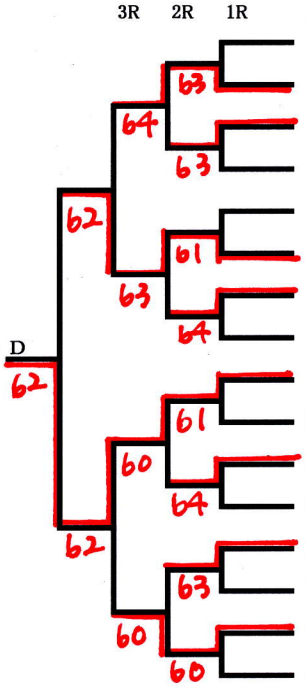

1	藤沢慎哉	TST	
	岡田知恵	TST	
2	渡辺和也	マスターズ	
	林　来未	SCR	
3	板尾英明	T. フレンズ	
	板尾久美	T. フレンズ	
4	牟禮勝仁	M. Y. T. C	
	百瀬和子	トロッパ	
5	武田光一	フライデーナイツ	
	藤岡倫子	フライデーナイツ	
6	福山敦夫	Team Ryu	
	今栄章乃	Team Ryu	
7	鈴木慧史	チーム芝	
	鈴木亨子	チーム芝	
8	鈴木信夫	ピーターパン	
	大山厚子	ピーターパン	
9	斉藤光司	SCR	
	斉藤真紀	アクロス	
10	高橋邦裕	チーム芝	
	小笠原恭子	チーム芝	
11	鈴木誠一	クラリオン	
	鈴木幸子	クラリオン	
12	竹内英次	アップス	
	田中早苗	アップス	
13	時田　修	M. Y. T. C	
	野口綾乃	ジェクサー	
14	諏郷　勲	フライデーナイツ	
	諏郷歩美	フライデーナイツ	
15	本橋正彦	サンフェローズ	
	本橋悦子	サンフェローズ	
16	中村貴浩	TST	
	中野佐知子	TST	

1	石井勝弘	メリー	
	石井邦江	SCR	
2		BYE	
3	梅田裕之	アップス	
	三好純子	アップス	
4	大山昌孝	アクアベル	
	大山文代	アクアベル	
5	柳田次男	ほっとショット	
	柳田京子	ほっとショット	
6	江島秀将	TST	
	江島由美	TST	
7	三好浩之	アクロス	
	三好由紀子	アクロス	
8	芹澤俊行	マスターズ	
	川村優華	マスターズ	
9	野平和宏	ジェクサー	
	吉田由美子	ジェクサー	
10	稲本義代	ブルースカイ	
	林三恵子	ブルースカイ	
11	熊木謙論	サンフェローズ	
	中島ひとみ	サンフェローズ	
12	田中宏幸	フライデーナイツ	
	吉川直美	フライデーナイツ	
13	下津和彦	G. T. S	
	福田晃子	喜楽会	
14	田井仁之	M. Y. T. C	
	早田聡子	M. Y. T. C	
15	村松秀一	バスターズ	
	村松富貴子	バスターズ	
16	菊池正美	ジョンノビ	
	菊池八重子	ジョンノビ	

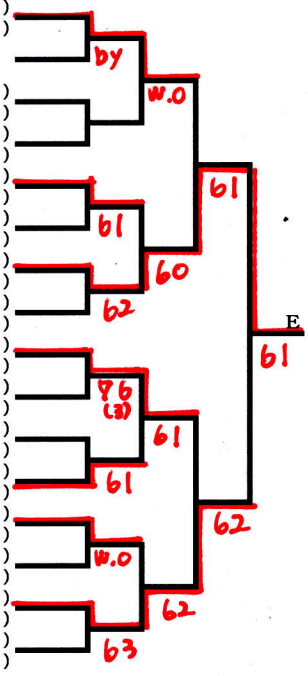

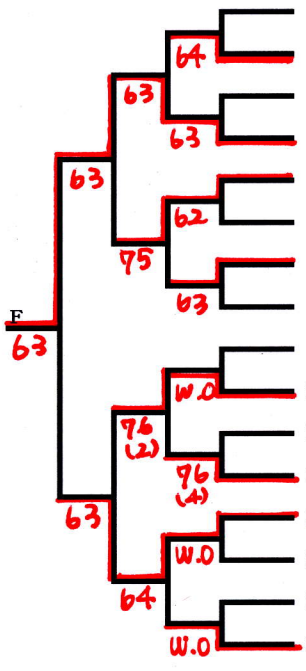

1	柳堀　正	マスターズ	
	鮴井由美子	マスターズ	
2	飯塚真二	ジェクサー	
	飯塚葉子	ジェクサー	
3	加藤直史	アクロス	
	加藤朝子	アクロス	
4	澤田　久	喜楽会	
	澤田公重	喜楽会	
5	大竹貴彦	SCR	
	野崎貴子	SCR	
6	西岡啓介	TST	
	長岡由美子	TST	
7	内田康広	フライデーナイツ	
	渡辺真由美	フライデーナイツ	
8	夏目　浩	バスターズ	
	中山美穂	バスターズ	
9	小堀宏昭	ブルースカイ	
	平野聖美	ブルースカイ	
10	飯村保浩	アクアベル	
	平岩加代子	ジェクサー	
11	原田拓一郎	ジョンノビ	
	熊谷まさ子	ジョンノビ	
12	大石純生	ミルキィーウェイ	
	大石沙織	ミルキィーウェイ	
13	筆谷昌人	マスターズ	
	長澤裕子	マスターズ	
14	畠山　仁	チアーズ	
	渡辺千春	チアーズ	
15	山本昭飛己	G. C. T. C	
	山本康子	G. C. T. C	
16	佐藤　節	M. Y. T. C	
	中村聡子	M. Y. T. C	