2018

中学生男子

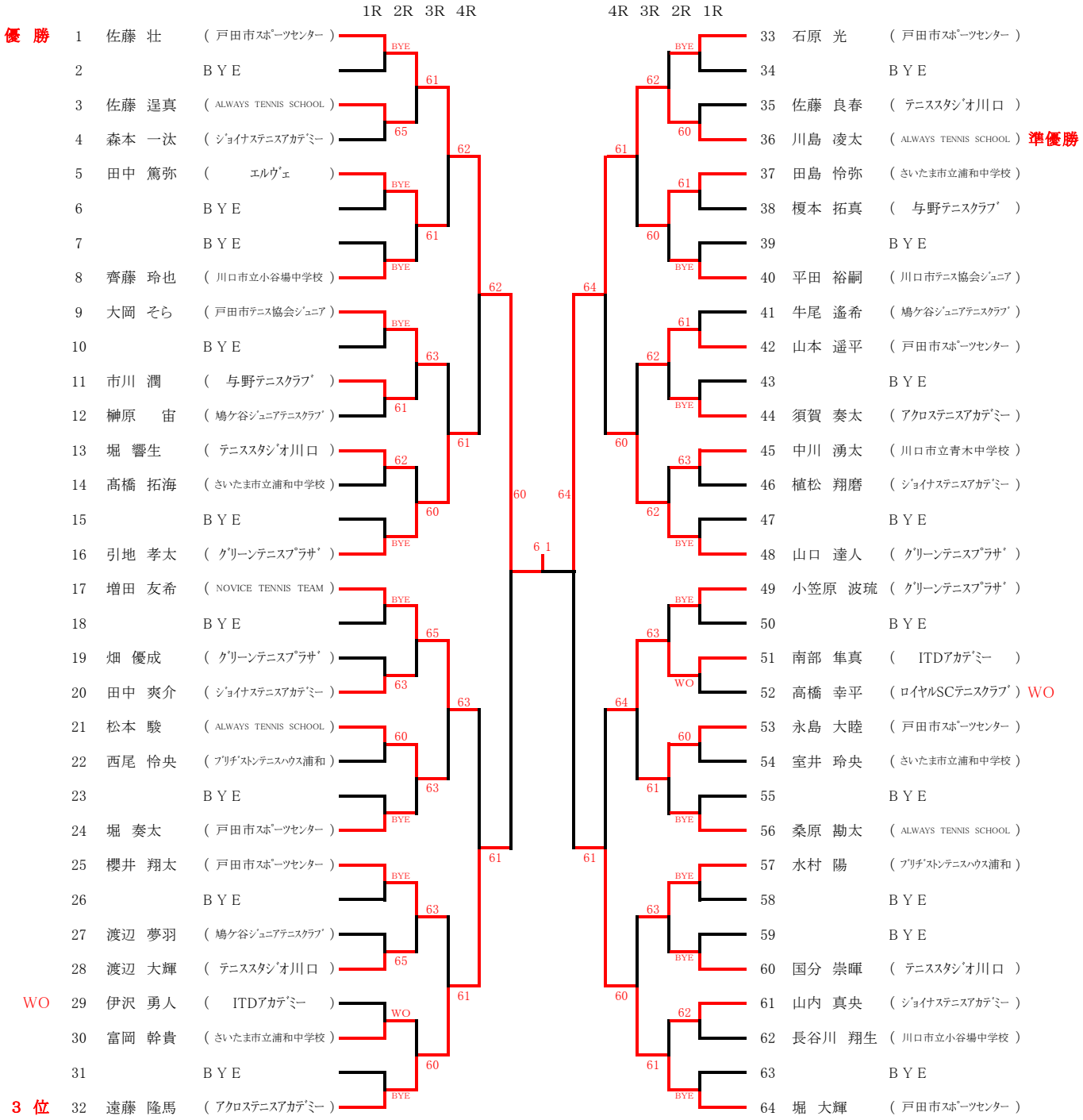
1R 2R 3R 4R
4R 3R 2R 1R
優 勝
準優勝
3 位
WO
1 佐藤 壮 (戸田市ｽﾎﾟｰﾂｾﾝﾀｰ)
2 BYE
3 佐藤 逞真 (ALWAYS TENNIS SCHOOL)
4 森本 一汰 (ｼﾞｮｲﾅｽﾃﾆｽｱｶﾃﾞﾐｰ)
5 田中 篤弥 (ｴﾙｳﾞｪ)
6 BYE
7 BYE
8 齊藤 玲也 (川口市立小谷場中学校)
9 大岡 そら (戸田市ﾃﾆｽ協会ｼﾞｭﾆｱ)
10 BYE
11 市川 潤 (与野ﾃﾆｽｸﾗﾌﾞ)
12 榊原 宙 (鳩ケ谷ｼﾞｭﾆｱﾃﾆｽｸﾗﾌﾞ)
13 堀 響生 (ﾃﾆｽｽﾀｼﾞｵ川口)
14 髙橋 拓海 (さいたま市立浦和中学校)
15 BYE
16 引地 孝太 (ｸﾞﾘｰﾝﾃﾆｽﾌﾟﾗｻﾞ)
17 増田 友希 (NOVICE TENNIS TEAM)
18 BYE
19 畑 優成 (ｸﾞﾘｰﾝﾃﾆｽﾌﾟﾗｻﾞ)
20 田中 爽介 (ｼﾞｮｲﾅｽﾃﾆｽｱｶﾃﾞﾐｰ)
21 松本 駿 (ALWAYS TENNIS SCHOOL)
22 西尾 怜央 (ﾌﾟﾘﾁﾞｽﾄﾝﾃﾆｽﾊｳｽ浦和)
23 BYE
24 堀 奏太 (戸田市ｽﾎﾟｰﾂｾﾝﾀｰ)
25 櫻井 翔太 (戸田市ｽﾎﾟｰﾂｾﾝﾀｰ)
26 BYE
27 渡辺 夢羽 (鳩ケ谷ｼﾞｭﾆｱﾃﾆｽｸﾗﾌﾞ)
28 渡辺 大輝 (ﾃﾆｽｽﾀｼﾞｵ川口)
29 伊沢 勇人 (ITDｱｶﾃﾞﾐｰ)
30 富岡 幹貴 (さいたま市立浦和中学校)
31 BYE
32 遠藤 隆馬 (ｱｸﾛｽﾃﾆｽｱｶﾃﾞﾐｰ)
33 石原 光 (戸田市ｽﾎﾟｰﾂｾﾝﾀｰ)
34 BYE
35 佐藤 良春 (ﾃﾆｽｽﾀｼﾞｵ川口)
36 川島 凌太 (ALWAYS TENNIS SCHOOL)
37 田島 怜弥 (さいたま市立浦和中学校)
38 榎本 拓真 (与野ﾃﾆｽｸﾗﾌﾞ)
39 BYE
40 平田 裕嗣 (川口市ﾃﾆｽ協会ｼﾞｭﾆｱ)
41 牛尾 遙希 (鳩ケ谷ｼﾞｭﾆｱﾃﾆｽｸﾗﾌﾞ)
42 山本 遥平 (戸田市ｽﾎﾟｰﾂｾﾝﾀｰ)
43 BYE
44 須賀 奏太 (ｱｸﾛｽﾃﾆｽｱｶﾃﾞﾐｰ)
45 中川 湧太 (川口市立青木中学校)
46 植松 翔磨 (ｼﾞｮｲﾅｽﾃﾆｽｱｶﾃﾞﾐｰ)
47 BYE
48 山口 達人 (ｸﾞﾘｰﾝﾃﾆｽﾌﾟﾗｻﾞ)
49 小笠原 波琉 (ｸﾞﾘｰﾝﾃﾆｽﾌﾟﾗｻﾞ)
50 BYE
51 南部 隼真 (ITDｱｶﾃﾞﾐｰ)
52 高橋 幸平 (ﾛｲﾔﾙSCﾃﾆｽｸﾗﾌﾞ) WO
53 永島 大睦 (戸田市ｽﾎﾟｰﾂｾﾝﾀｰ)
54 室井 玲央 (さいたま市立浦和中学校)
55 BYE
56 桑原 勘太 (ALWAYS TENNIS SCHOOL)
57 水村 陽 (ﾌﾟﾘﾁﾞｽﾄﾝﾃﾆｽﾊｳｽ浦和)
58 BYE
59 BYE
60 国分 崇暉 (ﾃﾆｽｽﾀｼﾞｵ川口)
61 山内 真央 (ｼﾞｮｲﾅｽﾃﾆｽｱｶﾃﾞﾐｰ)
62 長谷川 翔生 (川口市立小谷場中学校)
63 BYE
64 堀 大輝 (戸田市ｽﾎﾟｰﾂｾﾝﾀｰ)
3位決定戦
32 遠藤 隆馬 (ｱｸﾛｽﾃﾆｽｱｶﾃﾞﾐｰ)
64 堀 大輝 (戸田市ｽﾎﾟｰﾂｾﾝﾀｰ)
60